2010 上海世博会 京沪宁高铁 合作伙伴

官网二维码

上海北四特自动化科技有限公司【简称:BEST自控阀业】

总部地址：上海市嘉定区金沙江路3131号
内销中心：上海市嘉定区定边路35号东方汽配城三期新商务楼8楼
电话：021-52751101 52751111
网址：www.52751111.com
邮箱：best@52751101.com
邮编：201824

外 贸 部：上海市嘉定区定边路35号东方汽配城三期新商务楼8楼
外贸热线：0086-21-66123456
0086-21-66554433
外 贸 QQ：2880686090 2880686094 2880686098
外贸邮箱：sale01@bestautovalve.com
sale02@bestautovalve.com
sale03@bestautovalve.com
sale06@bestautovalve.com

在线客服QQ：2880686080 2880686081 2880686086 2880686094
在线售后QQ：2880686082 2880686083 2880686091
在线销售QQ：2880686076 2880686079 2880686085 2880686090 2880686098

BEST 精品王

Q800-F4/F46/PF碳钢、不锈钢系列法兰式气动衬氟球阀〈开关型或调节型〉

使用说明书

20231201版

Q8002-25BFⅡc24-QAS83-F46◆

上海北四特自动化科技有限公司

一、产品特点

01、本系列产品不适用于真空工况
02、可任意角度安装，水平安装且气缸阀位位置指示装置竖直向上可延长使用寿命
03、可配应急手动装置(手动操作机构)，带可视阀位位置指示装置
04、适用介质温度:碳钢衬F_{46}---Ⅱb:-29～120℃，不锈钢衬F_{46}---Ⅱc:-39～120℃
碳钢衬F_4---Ⅲa:-29～150℃，不锈钢衬F_4---Ⅲb:-40～150℃
碳钢衬PFA---[Ⅲ]a:-29～180℃，不锈钢衬PFA---[Ⅲ]b:-40～180℃
05、公称压力:常规PN16bar，特需PN10bar
06、适用介质:适用于强酸、强碱、强氧化剂等强腐蚀性介质(无颗粒杂质)
07、衬里材料:聚四氟乙烯(代号:F_4)，聚全氟乙丙烯(代号:F_{46})，可溶性聚四氟乙烯PFA(代号:PF)
08、阀体材料:铸钢WCB(代号:C)，SS304不锈钢(代号:B)，SS316不锈钢(代号:R)，SS316L不锈钢(代号:L)
09、控制方式:
Q80011---单作用常闭型　Q80012---单作用常开型　Q8002---双作用控制
Q800114X---单作用常闭调节型　Q800124X---单作用常开调节型　Q80024X---双作用调节型
注:X=1为调节型4～20mA.DC输入，无信号输出(常规)　X=2为调节型4～20mA.DC输入输出(特需)

二、结构图

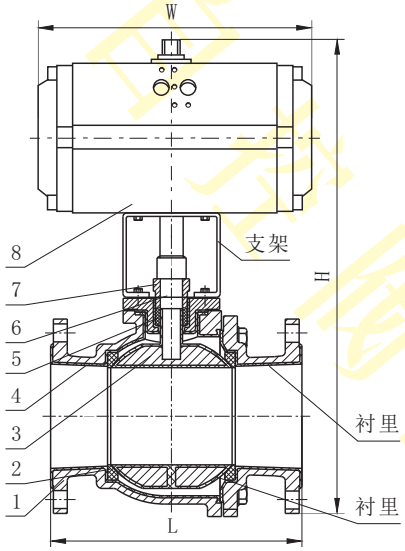

三、零部件材料表

类别		C800-□CF-F_4/F_{46}/PF	C800-□BF-F_4/F_{46}/PF	C800-□RF-F_4/F_{46}/PF	C800-□LF-F_4/F_{46}/PF
序号	零部件名称	材料			
1	阀体	WCB+F_4/F_{46}/PFA	CF8+F_4/F_{46}/PFA	CF8M+F_4/F_{46}/PFA	CF3M+F_4/F_{46}/PFA
2	阀座	PTFE	PTFE	PTFE	PTFE
3	球体	45#+F_4/F_{46}/PFA	SS304+F_4/F_{46}/PFA	SS316+F_4/F_{46}/PFA	SS316L+F_4/F_{46}/PFA
4	内衬材料	F_4/F_{46}/PFA	F_4/F_{46}/PFA	F_4/F_{46}/PFA	F_4/F_{46}/PFA
5	阀杆填料	PTFE	PTFE	PTFE	PTFE
6	阀杆	1Cr13+F_4/F_{46}/PFA	SS304+F_4/F_{46}/PFA	SS316+F_4/F_{46}/PFA	SS316L+F_4/F_{46}/PFA
7	填料压盖	WCB+F_4/F_{46}/PFA	SS304+F_4/F_{46}/PFA	SS316+F_4/F_{46}/PFA	SS316L+F_4/F_{46}/PFA
8	气动执行器	组件	组件	组件	组件

注:1、□---公称通径。　2、阀杆和填料压盖为部分衬氟。

四、外形尺寸

单位:mm

尺寸 / 通径	Q800-□ C/B/R/LF-F_4/F_{46}/PF			
	PN10、16bar			
	L	W	H	执行器配置
DN15	130	163	324	QAS-63
DN20	140	214	349	QAS-75
DN25	150	214	359	QAS-75
DN32	165	214	392	QAS-83
DN40	180	252	416	QAS-92
DN50	200	270	447	QAS-105
DN65	220	354	536	QAS-125
DN80	250	418	598	QAS-140
DN100	280	450	669	QAS-160
DN125	320	518	716	QAS-190
DN150	360	570	860	QAS-210
DN200	400	660	930	QAS-240

注:
1、法兰默认按HG/T20592标准制造，也可按用户指定标准制造，如:JB/T79-1994、GB/T9124、ANSI、JIS、DIN等标准。
2、本系列产品无丝扣连接，法兰可定制PN25bar，但实际使用压力≤16bar。
3、上表为配QAS双作用执行器时的外形尺寸，如选配QAD、QHS、QHD、QWD等系列执行器，外形尺寸请参考各执行器的外形尺寸。

五、质量承诺

1、在说明书指定的参数下使用，保用一年(交货日起算)。
2、由于用户安装、使用等原因引起的故障，不在保修范围内，但我司可以协助指导解决。