七、质量承诺

1、在说明书指定的参数下使用，保用一年(交货日起算)。
2、由于用户安装、使用等原因引起的故障，不在保修范围内，但我司可以协助指导解决。

2010 上海世博会 京沪宁高铁 合作伙伴

官网二维码

上海北四特自动化科技有限公司【简称:BEST自控阀业】

总部地址：上海市嘉定区金沙江路3131号
内销中心：上海市嘉定区定边路35号东方汽配城三期商务楼8楼

电话：021-57654321 52751111
网址：www.52751111.com
邮箱：best@52751101.com
邮编：201824

外 贸 部：上海市嘉定区定边路35号东方汽配城三期商务楼8楼
外贸热线：0086-021-57654321
0086-021-66123456
外 贸 QQ：2880686080 2880686090 2880686091
英文网址：www.66123456.com
外贸邮箱：sale01@bestautovalve.com
sale02@bestautovalve.com
sale03@bestautovalve.com
sale06@bestautovalve.com

在线客服QQ：2880686076 2880686080 2880686086 2880686091
在线售后QQ：2880686081 2880686082 2880686083 2880686098
在线销售QQ：2880686079 2880686085 2880686090 2880686094

BEST 北四特®

Q800-C碳钢、Q800-B不锈钢系列
二位二通气动球阀〈开关型或调节型〉

使用说明书

S20250801版

Q8002-32BFIIIb24-QAS75-◆

上海北四特自动化科技有限公司

一、产品特点

01、动作速度快
02、可任意角度安装，水平安装且气缸阀位位置指示装置竖直向上可延长使用寿命
03、可配应急手动装置(手动操作机构)
04、带可视阀位位置指示装置
05、介质无粘度限制、无流向限制，可双向流通(硬密封球阀有单向和双向密封之分)
06、阀体材料:铸钢WCB(代号:C)，SS304不锈钢(代号:B)
SS316不锈钢(代号:R)，SS316L不锈钢(代号:L)
07、阀座密封材料:Ⅲa/Ⅲb型---氟塑料(PTFE，代号:P)
Ⅳa/Ⅳb型---对位聚苯(PPL，代号:$\overline{P}$)，聚苯酯(POB，代号:$\underline{O}$)，聚醚醚酮(PEEK，代号:$\overline{K}$)
Va/Vb/Vc/Vd/Ve型---德威龙氟塑料(代号:[DP])，硬质合金(代号:Y)，合金钢(代号:H)，
本体材料(代号:W)
Ⅶa/Ⅶb型---氟塑料(PTFE，代号:P)
08、控制方式:Q80011---单作用常闭型　Q80012---单作用常开型　Q8002---双作用控制
Q800114X---单作用常闭调节型　Q800124X---单作用常开调节型　Q80024X---双作用调节型
注:X=1为调节型4～20mA.DC输入，无信号输出(常规)　X=2为调节型4～20mA.DC输入输出(特需)

二、总装图与分解图

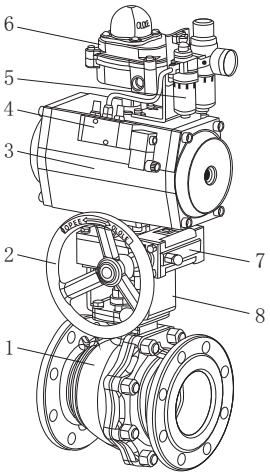

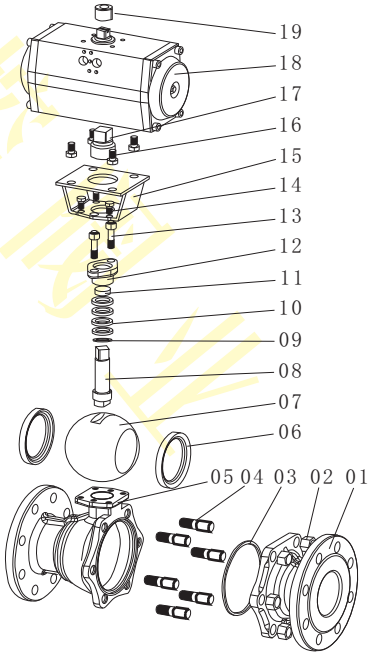

1、球阀　2、手轮　3、气动执行器　4、电磁阀
5、气源二联件　6、回讯器（行程开关）
7、手动操作机构　8、连接支架

01、阀体 02、螺母 03、垫片 04、螺栓 05、平台 06、阀座(球密封件) 07、球体 08、阀杆 09、密封垫片 10、填料 11、衬套 12、压盖 13、压盖螺栓 14、平台紧固螺栓 15、连接支架 16、支架与执行器紧固螺栓 17、连接套 18、气动执行器 19、阀位位置指示装置

三、技术参数

01、适用介质:无冻结液体、气体
02、适用介质温度:碳钢---Ⅲa型:-29～150℃　Ⅳa型:-29～250℃
Va型:-29～350℃(法兰式)　Vd型:-29～300℃(丝扣式铸件)
不锈钢---Ⅲb型:-40～150℃　Ⅳb型:-40～250℃
Vb型:-40～350℃(法兰式)　Vc型:-40～450℃(法兰式或丝扣式锻件)　Ve型:-29～300℃(丝扣式铸件)
Ⅶa型:-100～150℃　Ⅶb型:-196～150℃
03、公称压力:常规---PN16bar，特需---PN25、40、63、80、100、160、200、250、320、420bar

四、Q800执行器数据表

详见QA、QH、QW系列气动执行器说明书中的相关数据表。

五、结构图及外形尺寸

单位:mm

尺寸 / 通径	丝扣式(16/25/40bar) 长×宽×高 (A×B×H)	丝扣式(16bar) 螺纹规格	法兰式(16bar) 长×宽×高 (A×B×H)	D	D1	Z-d	尺寸 / 通径	法兰式(16bar) 长×宽×高 (A×B×H)	D	D1	Z-d
DN15	70×120×260	ZG1/2″	130×135×306	95	65	4-14	DN65	220×180×426	180	145	4-18
DN20	80×120×265	ZG3/4″	140×135×312	105	75	4-14	DN80	250×195×465	195	160	8-18
DN25	90×120×270	ZG1″	150×135×326	115	85	4-14	DN100	280×215×510	215	180	8-18
DN32	100×120×280	ZG1 1/4″	165×135×340	135	100	4-18	DN125	320×245×545	245	210	8-18
DN40	110×120×290	ZG1 1/2″	180×145×387	145	110	4-18	DN150	360×280×583	280	240	8-23
DN50	130×130×300	ZG2″	200×160×405	160	125	4-18	DN200	400×335×640	335	295	12-23

注:1、丝扣式默认螺纹为ZG=PT=Rc，也可按用户要求定制，如:G=Rp、NPT螺纹等。
2、法兰默认按JB/T79-1994标准制造，也可按用户指定标准制造，如:GB/T9124、HG/T20592、ANSI、JIS、DIN等标准。
3、丝扣式默认配置为PQ13系列三片式高平台球阀，法兰式默认配置为PQ42系列两片式高平台球阀。

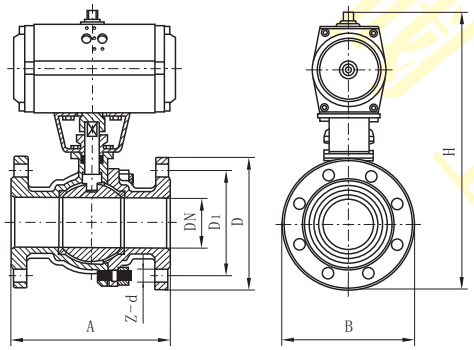

六、特别配置

Q800-◆:配回讯器(阀位信号输出)		Q800-&:配应急手动装置
Q8003:气动三通球阀(详见第二分册样本P181～182页)		Q800-F46/F4/PF:衬F46/F4/PFA球阀，适用于强酸、强碱
QV800:气动V型球阀	Q800-R/L:SS316/SS316L不锈钢阀体	Q900-U/$\overline{U}$:UPVC/CPVC阀体