2010 上海世博会 京沪宁高铁 合作伙伴

官网二维码

上海北四特自动化科技有限公司【简称:BEST自控阀业】

总部地址：上海市嘉定区金沙江路3131号
内销中心：上海市嘉定区定边路35号东方汽配城三期商务楼8楼

电话：021-57654321 52751111
网址：www.52751111.com
邮箱：best@52751101.com
邮编：201824

外 贸 部：上海市嘉定区定边路35号东方汽配城三期商务楼8楼
外贸热线：0086-021-57654321 66123456
外 贸 QQ：2880686080 2880686090 2880686091 2880686098
英文网址：www.66123456.com
外贸邮箱：sale01@bestautovalve.com
sale02@bestautovalve.com
sale03@bestautovalve.com
sale06@bestautovalve.com
sale07@bestautovalve.com

在线客服QQ：2880686076 2880686080 2880686086 2880686091
在线售后QQ：2880686081 2880686082 2880686083 2880686098
在线销售QQ：2880686079 2880686085 2880686090 2880686094

BEST 北四特®

C800-F4/F46/PFA碳钢、不锈钢系列
法兰式电动衬氟球阀〈开关型或调节型〉

使用说明书

Z20250219版

C800-25CFⅡb02-CG05-F46◇-Q42

上海北四特自动化科技有限公司

一、产品特点

01、可多角度安装，但严禁执行器朝下，水平安装竖直向上可延长使用寿命
02、有应急手动装置---带应急手柄，电机自带过热保护装置
03、带可视阀位位置指示装置，有阀位信号输出(触点或模拟信号输出)
04、适用介质温度:碳钢衬F_{46}---Ⅱb:-29～120℃，不锈钢衬F_{46}---Ⅱc:-39～120℃
碳钢衬F_4---Ⅲa:-29～150℃，不锈钢衬F_4---Ⅲb:-40～150℃
碳钢衬PFA---[Ⅲ]a:-29～180℃，不锈钢衬PFA---[Ⅲ]b:-40～180℃
05、公称压力:常规PN16bar，特需PN10bar
06、适用介质:适用于强酸、强碱、强氧化剂等强腐蚀性介质(无颗粒杂质)
07、衬里材料:聚四氟乙烯PTFE(代号:F_4)，聚全氟乙丙烯FEP(代号:F_{46})，可溶性聚四氟乙烯PFA(代号:PF)
08、阀体材料:铸钢WCB(代号:C)，SS304不锈钢(代号:B)，SS316不锈钢(代号:R)，SS316L不锈钢(代号:L)
09、控制方式与信号输出:
C800---标准开关型(有源触点输出)　C800-◇---无源触点输出型　C800-α---开度α型
C800-☆---阀位模拟信号输出型　C800-▲---带热故障信号输出型　C8004---智能调节型

二、结构图

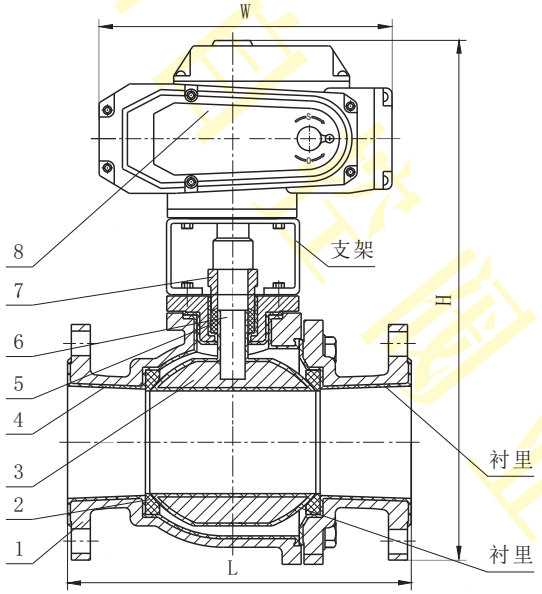

三、电动执行器使用说明

1、由于我司电动执行器种类较多，如需电动执行器使用说明书请咨询我司客服或销售人员，也可扫描右侧我司官网二维码自行下载或在线查看使用说明书。

官网二维码

四、零部件材料表

类别		C800-□CF-F_4/F_{46}/PF	C800-□BF-F_4/F_{46}/PF	C800-□RF-F_4/F_{46}/PF	C800-□LF-F_4/F_{46}/PF
序号	零部件名称	材料			
1	阀体	WCB+F_4/F_{46}/PFA	CF8+F_4/F_{46}/PFA	CF8M+F_4/F_{46}/PFA	CF3M+F_4/F_{46}/PFA
2	阀座	PTFE	PTFE	PTFE	PTFE
3	球体	45#+F_4/F_{46}/PFA	SS304+F_4/F_{46}/PFA	SS316+F_4/F_{46}/PFA	SS316L+F_4/F_{46}/PFA
4	内衬材料	F_4/F_{46}/PFA	F_4/F_{46}/PFA	F_4/F_{46}/PFA	F_4/F_{46}/PFA
5	阀杆填料	PTFE	PTFE	PTFE	PTFE
6	阀杆	1Cr13+F_4/F_{46}/PFA	SS304+F_4/F_{46}/PFA	SS316+F_4/F_{46}/PFA	SS316L+F_4/F_{46}/PFA
7	填料压盖	WCB+F_4/F_{46}/PFA	SS304+F_4/F_{46}/PFA	SS316+F_4/F_{46}/PFA	SS316L+F_4/F_{46}/PFA
8	电动执行器	组件	组件	组件	组件

注:1、□---公称通径。　2、阀杆和填料压盖为部分衬氟。

五、外形尺寸

单位:mm

尺寸 / 通径	C800-□C/B/R/LF-F_4/F_{46}/PF			
	PN10、16bar			
	L	W	H	执行器配置
DN15	130	165	335	CG-05
DN20	140	165	343	CG-05
DN25	150	165	353	CG-05
DN32	165	165	380	CG-05
DN40	180	212	408	CG-10
DN50	200	212	427	CG-10
DN65	220	260	494	CG-20
DN80	250	260	535	CG-40
DN100	280	260	584	CG-60
DN125	320	284	612	CG-100
DN150	360	284	738	CG-200
DN200	400	284	768	CG-200

注:1、法兰默认按HG/T20592标准制造，也可按用户指定标准制造，如:JB/T79-1994、GB/T9124、ANSI、JIS、DIN等标准。
2、本系列产品无丝扣连接，法兰可定制PN25bar，但实际使用压力≤16bar，可定做卡箍连接。
3、上表为配CG执行器时的外形尺寸，如选配BST、CQ等系列执行器，外形尺寸请参考各执行器外形尺寸。

六、质量承诺

1、在说明书指定的参数下使用，保用一年(交货日起算)。
2、由于用户安装、使用等原因引起的故障，不在保修范围内，但我司可以协助指导解决。