2010 上海世博会 京沪宁高铁 合作伙伴

官网二维码

上海北四特自动化科技有限公司【简称:BEST自控阀业】

总部地址：上海市嘉定区金沙江路3131号
内销中心：上海市嘉定区定边路35号东方汽配城三期商务楼8楼

电话：021-57654321 52751111
网址：www.52751111.com
邮箱：best@52751101.com
邮编：201824

外 贸 部：上海市嘉定区定边路35号东方汽配城三期商务楼8楼
外贸热线：0086-021-66123456 66554433
外 贸 QQ：3688575471 2184211527 1038330264 1825023587
英文网址：www.bestautovalve.com
www.66123456.com
外贸邮箱：sale01@bestautovalve.com
sale02@bestautovalve.com
sale03@bestautovalve.com
sale06@bestautovalve.com
sale07@bestautovalve.com

在线客服QQ：1987543253 3688575471 1624063661 1328352875
在线售后QQ：1048295796 1693346327 2129903548 1825023587
在线销售QQ：1695332978 1048295796 2184211527 1397252472

BEST 北四特®

J11系列黄铜、碳钢、不锈钢内螺纹截止阀

使用说明书

Z20250904版

MJ11W-15R(美标)
(公称压力为200PSI)

J11W-15B-25(国标)

上海北四特自动化科技有限公司

一、产品特点

01、通径范围:DN15～50
02、公称压力:铜阀体PN16bar，碳钢、不锈钢阀体常规PN16bar，特需PN25、40、63、100bar
03、阀体材料:黄铜(代号:T)，铸钢WCB(代号:C)，SS304不锈钢(代号:B)
SS316不锈钢(代号:R)，SS316L不锈钢(代号:L)
04、介质的流向必须与阀体上的箭头方向一致，可任意角度安装，水平安装竖直向上便于操作

二、常用阀体材料、密封件适用介质温度范围表

阀体材料	阀杆填料	阀瓣密封材料			
		氟塑料(代号:P)	合金钢(代号:H)	本体材料(代号:W)	硬质合金(代号:Y)
黄铜	氟塑料	Ⅲb:-40～150℃	-	Ⅲb:-40～150℃*	-
	对位聚苯	-	-	Ⅳc:-40～200℃	-
碳钢	氟塑料	Ⅲa:-29～150℃	Ⅲa:-29～150℃*	-	Ⅲa:-29～150℃
	对位聚苯	-	Ⅳa:-29～250℃	-	Ⅳa:-29～250℃
不锈钢	氟塑料	Ⅲb:-40～150℃	-	Ⅲb:-40～150℃*	Ⅲb:-40～150℃
	对位聚苯	-	-	Ⅳb:-40～250℃	Ⅳb:-40～250℃

注:1、*代表常规适用介质温度。 2、当介质温度高于250℃时请选择锻钢阀体或法兰式截止阀。

三、结构图

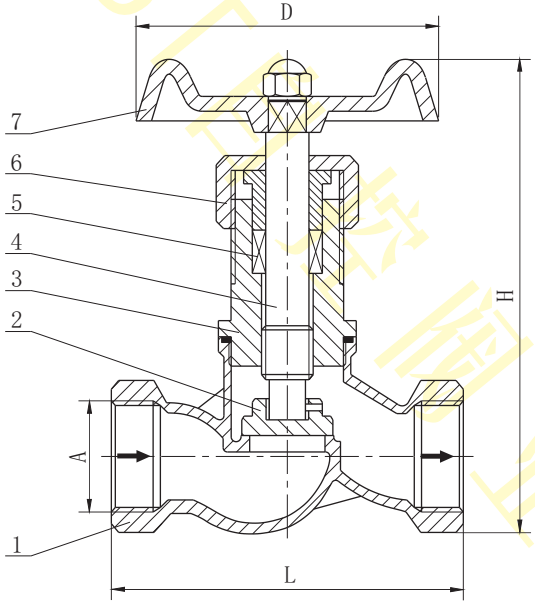

四、零部件材料表

类别		J11◇-□T	J11◇-□C	J11◇-□B	J11◇-□R	J11◇-□L
序号	零部件名称	材料				
1	阀体	黄铜	WCB	CF8	CF8M	CF3M
2	阀瓣	黄铜	2Cr13	SS304	SS316	SS316L
3	阀盖	黄铜	WCB	CF8	CF8M	CF3M
4	阀杆	黄铜	2Cr13	SS304	SS316	SS316L
5	填料	PTFE	柔性石墨	PTFE	PTFE	PTFE
6	螺母	黄铜	35#	SS304	SS304	SS304
7	手轮	灰铸铁	灰铸铁	灰铸铁	灰铸铁	灰铸铁

注:◇---阀瓣密封材料，□---公称通径。

五、外形尺寸(PN16bar，美标200PSI)

单位:mm

型号	公称通径	A	L	H	D
J11◇-□T	DN15	G1/2″	46	80	53
	DN20	G3/4″	53	87	59
	DN25	G1″	63	105	71
	DN32	G1 1/4″	70	121	78
	DN40	G1 1/2″	75	136	97
	DN50	G2″	95	156	107
J11◇-□C J11◇-□B J11◇-□R J11◇-□L	DN15	ZG1/2″	90	132	55
	DN20	ZG3/4″	100	137	55
	DN25	ZG1″	118	165	80
	DN32	ZG1 1/4″	138	196	100
	DN40	ZG1 1/2″	165	214	100
	DN50	ZG2″	190	238	120
MJ11◇-□C MJ11◇-□B MJ11◇-□R MJ11◇-□L	DN15	NPT1/2″	68	120	70
	DN20	NPT3/4″	81	128	70
	DN25	NPT1″	88	158	80
	DN32	NPT1 1/4″	104	173	80
	DN40	NPT1 1/2″	119	187	90
	DN50	NPT2″	138	203	100

注:◇---阀瓣密封材料，□---公称通径。

六、质量承诺

1、在说明书指定的参数下使用，保用一年(交货日起算)。
2、由于用户安装、使用等原因引起的故障，不在保修范围内，但我司可以协助指导解决。