2010 上海世博会 京沪宁高铁 合作伙伴

官网二维码

上海北四特自动化科技有限公司【简称:BEST自控阀业】

总部地址：上海市嘉定区金沙江路3131号
内销中心：上海市嘉定区定边路35号东方汽配城三期商务楼8楼

电话：021-57654321 52751111
网址：www.52751111.com
邮箱：best@52751101.com
邮编：201824

外 贸 部：上海市嘉定区定边路35号东方汽配城三期商务楼8楼
外贸热线：0086-021-66123456 66554433
外 贸 QQ：3688575471 2184211527 1038330264 1825023587
英文网址：www.bestautovalve.com
www.66123456.com
外贸邮箱：sale01@bestautovalve.com
sale02@bestautovalve.com
sale03@bestautovalve.com
sale06@bestautovalve.com
sale07@bestautovalve.com

在线客服QQ：1987543253 3688575471 1624063661 1328352875
在线售后QQ：1048295796 1693346327 2129903548 1825023587
在线销售QQ：1695332978 1048295796 2184211527 1397252472

BEST 北四特®

Z45黄铜系列法兰式暗杆闸阀

使用说明书

S20260313版

Z45W-32TF

上海北四特自动化科技有限公司

一、产品特点

01、通径范围:DN20～100
02、适用温度:Ⅳc:-40～200℃
03、公称压力:常规PN16bar，特需PN25bar
04、适用介质:水、油、气等非腐蚀性介质
05、阀体材料:黄铜(代号:T)
06、介质无流向限制，可双向流通，可任意角度安装
07、阀座密封材料:本体材料(代号:W)
08、全开时，介质对密封面的冲蚀比截止阀小

二、结构图

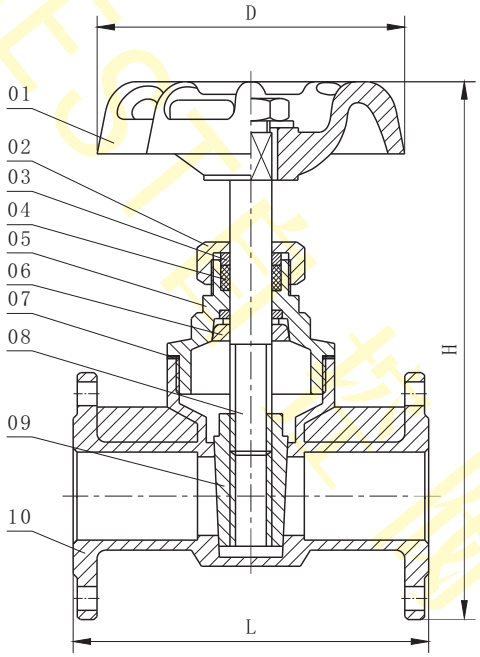

三、特别配置

公称压力PN≥25bar，特殊定制	

四、零部件材料表

类别		Z45W-□ TF
序号	零部件名称	材料
01	手轮	灰铸铁
02	压盖	黄铜
03	压圈	黄铜
04	填料	PTFE
05	阀盖	黄铜
06	紧圈	黄铜
07	垫片	PTFE
08	阀杆	黄铜
09	闸板	黄铜
10	阀体	黄铜

注:□ ---公称通径。

五、外形尺寸及重量(PN16bar)

单位:mm

尺寸 / 通径	L	H	D	重量(kg)
DN20	88	145	78	1.7
DN25	91	160	78	2.03
DN32	105	181	108	3.2
DN40	115	205	108	3.8
DN50	118	220	108	4.7
DN65	128	252	126	7.05
DN80	147	252	146	9.15
DN100	164	279	180	12.75

注:法兰默认按JB/T79-1994标准制造，也可按用户指定标准制造，如GB/T9124、HG/T20592、ANSI、JIS、DIN等标准。

六、质量承诺

1、在说明书指定的参数下使用，保用一年(交货日起算)。
2、由于用户安装、使用等原因引起的故障，不在保修范围内，但我司可以协助指导解决。