2010 上海世博会 京沪宁高铁 合作伙伴

官网二维码


**上海北四特自动化科技有限公司【简称:BEST自控阀业】**

总部地址：上海市嘉定区金沙江路3131号
内销中心：上海市嘉定区定边路35号东方汽配城三期商务楼8楼

电话：021-57654321 52751111
网址：www.52751111.com
邮箱：best@52751101.com
邮编：201824

外 贸 部：上海市嘉定区定边路35号东方汽配城三期商务楼8楼
外贸热线：0086-021-66123456 66554433
外 贸 QQ：3688575471 2184211527 1038330264 1825023587
英文网址：www.bestautovalve.com
www.66123456.com
外贸邮箱：sale01@bestautovalve.com
sale02@bestautovalve.com
sale03@bestautovalve.com
sale06@bestautovalve.com
sale07@bestautovalve.com

在线客服QQ：1987543253 3688575471 1624063661 1038330264
在线售后QQ：1048295796 1693346327 2129903548 1825023587
在线销售QQ：1695332978 1048295796 2184211527 1397252472


BEST 北四特®

# DF813-W系列法兰式三偏心硬密封蜗轮蝶阀

# 使用说明书

Z20250904版

DF813-300CF-25-W

**上海北四特自动化科技有限公司**

## 一、产品特点

01、通径范围:DN100～3000
02、公称压力:常规PN16bar，特需PN10、25、40bar
03、适用介质:水、油、气等
04、适用介质温度:碳钢常规Va:-29～350℃，特需IIIa:-29～150℃
不锈钢常规Vc:-40～450℃，特需IIIb:-40～150℃
05、阀座密封材料:常规---多层次密封(不锈钢与柔性石墨复合，代号:bm)
特需---氟塑料(PTFE，代号:P)
06、阀体材料:铸钢WCB(代号:C)，SS304不锈钢(代号:B)
SS316不锈钢(代号:R)，SS316L不锈钢(代号:L)
07、采用三偏心结构，较中线蝶阀耐温高，耐压高
08、密封圈与阀体密封面间依靠偏心力实现预紧密封，密封可靠
09、可任意角度安装，水平安装竖直向上便于操作
10、常规单向密封，介质的流向必须与阀体上的箭头方向一致，否则会出现泄漏现象，也可按用户要求定制双向密封结构

## 二、零部件材料表

| 类别 | | DF813-□CF | DF813-□BF | DF813-□RF | DF813-□LF |
|---|---|---|---|---|---|
| 序号 | 零部件名称 | 材料 | | | |
| 01 | 下端盖 | WCB | CF8 | CF8M | CF3M |
| 02 | 阀杆 | 2Cr13 | SS304 | SS316 | SS316L |
| 03 | 阀体 | WCB | CF8 | CF8M | CF3M |
| 04 | 蝶板 | WCB | CF8 | CF8M | CF3M |
| 05 | 圆柱销 | 2Cr13 | SS304 | SS316 | SS316L |
| 06 | 压板 | WCB | SS304 | SS316 | SS316L |
| 07 | 阀座密封圈 | 常规304/316/316L+柔性石墨复合，特需PTFE | | | |
| 08 | 填料 | 柔性石墨 | 柔性石墨 | 柔性石墨 | 柔性石墨 |
| 09 | 填料压盖 | WCB | CF8 | CF8M | CF3M |
| 10 | 双头螺栓 | 35# | SS304 | SS304 | SS304 |
| 11 | 支架 | WCB | WCB | WCB | WCB |
| 12 | 蜗轮箱 | 组件 | 组件 | 组件 | 组件 |
| 13 | 手轮 | 铸铁 | 铸铁 | 铸铁 | 铸铁 |

注:□ ---公称通径。

## 三、结构图

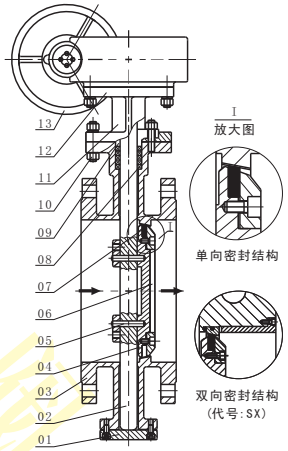


## 四、产品性能规范

| 型号 | 公称压力(bar) | 阀体强度试验压力(bar) | 密封试验压力(bar) |
|---|---|---|---|
| DF813-*-10-W | 10 | 15.0 | 11.0 |
| DF813-*-16-W | 16 | 24.0 | 17.6 |
| DF813-*-25-W | 25 | 37.5 | 27.5 |
| DF813-*-40-W | 40 | 60.0 | 44.0 |

注:*---省略符号，中间内容省略。





## 五、外形及主要连接尺寸(PN10bar、PN16bar)

单位:mm

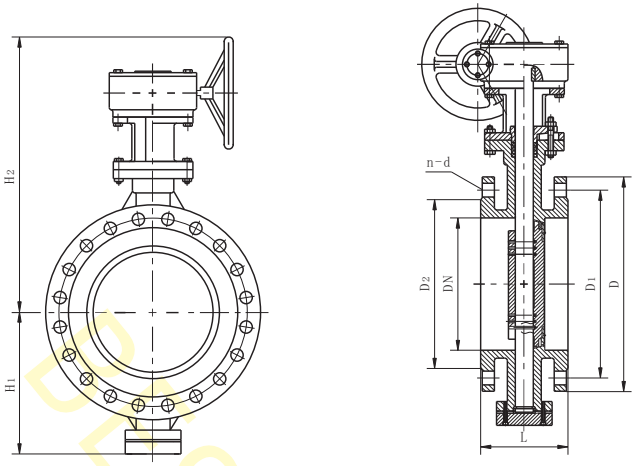


| 公称通径 | 主要尺寸 | | | 法兰尺寸和螺栓孔规格 | | | | | | | |
|---|---|---|---|---|---|---|---|---|---|---|---|
| | | | | PN10bar | | | | PN16bar | | | |
| | L | H2 | H1 | D | D1 | D2 | n-d | D | D1 | D2 | n-d |
| DN100 | 127 | 285 | 107 | 220 | 180 | 144 | 8-18 | 220 | 180 | 156 | 8-18 |
| DN125 | 140 | 300 | 123 | 250 | 210 | 174 | 8-18 | 250 | 210 | 184 | 8-18 |
| DN150 | 140 | 320 | 140 | 285 | 240 | 199 | 8-22 | 285 | 240 | 244 | 8-22 |
| DN200 | 152 | 370 | 180 | 340 | 295 | 254 | 8-22 | 340 | 295 | 266 | 12-22 |
| DN250 | 165 | 420 | 200 | 395 | 350 | 309 | 12-22 | 405 | 355 | 319 | 12-26 |
| DN300 | 178 | 500 | 250 | 445 | 440 | 363 | 12-22 | 460 | 410 | 370 | 12-26 |
| DN350 | 190 | 530 | 270 | 505 | 460 | 413 | 16-22 | 520 | 470 | 429 | 16-26 |
| DN400 | 216 | 570 | 300 | 565 | 515 | 463 | 16-26 | 580 | 525 | 480 | 16-30 |
| DN450 | 222 | 600 | 320 | 615 | 565 | 518 | 20-26 | 640 | 585 | 548 | 20-30 |
| DN500 | 229 | 680 | 360 | 670 | 620 | 568 | 20-26 | 715 | 650 | 609 | 20-33 |
| DN600 | 267 | 750 | 420 | 780 | 725 | 667 | 20-30 | 840 | 770 | 720 | 20-36 |
| DN700 | 292 | 810 | 480 | 895 | 840 | 772 | 24-30 | 910 | 840 | 794 | 24-36 |
| DN800 | 318 | 905 | 540 | 1015 | 950 | 878 | 24-33 | 1025 | 950 | 901 | 24-39 |
| DN900 | 330 | 960 | 590 | 1115 | 1050 | 978 | 28-33 | 1125 | 1050 | 1001 | 28-39 |
| DN1000 | 410 | 1010 | 640 | 1230 | 1160 | 1078 | 28-35 | 1255 | 1170 | 1112 | 28-42 |
| DN1200 | 470 | 1175 | 750 | 1455 | 1380 | 1295 | 32-39 | 1485 | 1390 | 1328 | 32-48 |
| DN1400 | 530 | 1310 | 860 | 1675 | 1590 | 1510 | 36-42 | 1685 | 1590 | 1530 | 36-48 |
| DN1600 | 600 | 1460 | 980 | 1915 | 1820 | 1710 | 40-48 | 1930 | 1820 | 1750 | 40-55 |
| DN1800 | 670 | 1560 | 1090 | 2115 | 2020 | 1920 | 44-48 | 2130 | 2020 | 1950 | 44-55 |
| DN2000 | 760 | 1670 | 1190 | 2325 | 2230 | 2130 | 48-48 | 2345 | 2230 | 2150 | 48-60 |
| DN2200 | 800 | 1800 | 1440 | 2550 | 2440 | 2330 | 52-56 | 2560 | 2445 | 2370 | 52-60 |
| DN2400 | 850 | 1930 | 1550 | 2760 | 2650 | 2530 | 56-56 | 2765 | 2645 | 2580 | 56-60 |
| DN2600 | 900 | 2280 | 1660 | 2960 | 2850 | 2740 | 60-56 | 3010 | 2885 | 2790 | 60-68 |
| DN2800 | 950 | 2460 | 1780 | 3180 | 3070 | 2940 | 64-56 | 3210 | 3085 | 3000 | 64-68 |
| DN3000 | 1000 | 2600 | 1940 | 3405 | 3290 | 3150 | 68-62 | 3410 | 3285 | 3200 | 68-68 |

注:法兰默认按GB/T9124标准制造，也可按用户指定标准制造，如JB/T79-1994、HG/T20592、ANSI、JIS、DIN等标准。

## 六、质量承诺

1、在说明书指定的参数下使用，保用一年(交货日起算)。
2、由于用户安装、使用等原因引起的故障，不在保修范围内，但我司可以协助指导解决。