2010 上海世博会 京沪宁高铁 合作伙伴

官网二维码

上海北四特自动化科技有限公司【简称:BEST自控阀业】

总部地址：上海市嘉定区金沙江路3131号
内销中心：上海市嘉定区定边路35号东方汽配城三期新商务楼8楼
电话：021-52751101 52751111
网址：www.52751111.com
邮箱：best@52751101.com
邮编：201824

外 贸 部：上海市嘉定区定边路35号东方汽配城三期新商务楼8楼
外贸热线：0086-21-66123456
0086-21-66554433
外 贸 QQ：2880686090 2880686094 2880686098
外贸邮箱：sale01@bestautovalve.com
sale02@bestautovalve.com
sale03@bestautovalve.com
sale06@bestautovalve.com

在线客服QQ：2880686080 2880686081 2880686086 2880686094
在线售后QQ：2880686082 2880686083 2880686091
在线销售QQ：2880686076 2880686079 2880686085 2880686090 2880686098

BEST 精品王

QZ-DXZ43系列铸铁、碳钢、不锈钢气动明杆刀型闸阀〈开关型或调节型〉

使用说明书

20231201版

QZ2-100CFVa24-DXZ43

上海北四特自动化科技有限公司

一、产品特点

01、通径范围:DN50～1000
02、公称压力:常规PN10bar，特需PN6、16bar
03、气源压力:3～8bar
04、阀体材料:灰铸铁(代号:$\overline{C}$)，铸钢WCB(代号:C)，SS304不锈钢(代号:B)，SS316不锈钢(代号:R)
05、控制方式:QZ11---单作用常闭型　QZ12---单作用常开型　QZ2---双作用控制
QZ114X---单作用常闭调节型　QZ124X---单作用常开调节型　QZ24X---双作用调节型
注:X=1为调节型4～20mA.DC输入，无信号输出(常规)　X=2为调节型4～20mA.DC输入输出(特需)
06、特别配置:QZ-Ds---配顶装手轮　　QZ-◆---配回讯器(阀位信号输出)
07、介质的流向应与阀体上的箭头方向一致
08、可任意角度安装，水平安装且气缸竖直向上可延长使用寿命

二、结构图

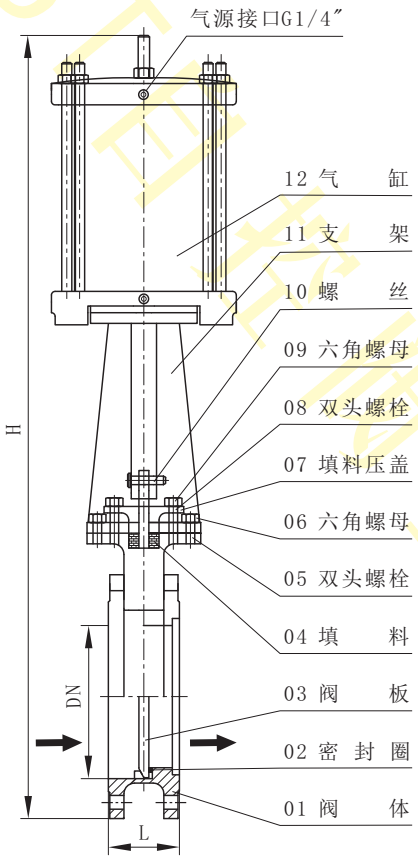

三、常用阀体材料、密封件适用介质温度范围表

阀体材料	阀杆填料	阀座密封材料				
		氟塑料(代号:P)	合金钢(代号:H)	本体材料(代号:W)	硬质合金(代号:Y)	聚氨酯(代号:PU)
灰铸铁	氟塑料	IIId:-15～150℃*	IIId:-15～150℃	-	IIId:-15～150℃	Ic:-15～80℃
	柔性石墨	IIId:-15～150℃	IVd:-15～200℃	-	IVd:-15～200℃	Ic:-15～80℃
碳钢	氟塑料	IIIa:-29～150℃	IIIa:-29～150℃	-	IIIa:-29～150℃	Ic:-15～80℃
	柔性石墨	IIIa:-29～150℃	Va:-29～350℃*	-	Va:-29～350℃	Ic:-15～80℃
不锈钢	氟塑料	IIIb:-40～150℃	-	IIIb:-40～150℃*	IIIb:-40～150℃	Ic:-15～80℃
	柔性石墨	IIIb:-40～150℃	-	Vc:-40～450℃	Vc:-40～450℃	Ic:-15～80℃

注:*代表常规适用介质温度。

四、零部件材料表

类别		QZ-□$\overline{C}$-DXZ	QZ-□C-DXZ	QZ-□B-DXZ	QZ-□R-DXZ
序号	零部件名称	材料			
01	阀体	HT200	WCB	CF8	CF8M
02	密封圈	常规硬密封，特需PTFE			
03	阀板	SS304	SS304	SS304	SS316
04	填料	柔性石墨	柔性石墨	柔性石墨	柔性石墨
05	双头螺栓	35#	35#	SS304	SS304
06	六角螺母	25#	25#	SS304	SS304
07	填料压盖	WCB	WCB	CF8	CF8M
08	双头螺栓	35#	35#	SS304	SS304
09	六角螺母	25#	25#	SS304	SS304
10	螺丝	35#	35#	SS304	SS304
11	支架	HT200	WCB	CF8	CF8M
12	气缸	组件	组件	组件	组件

注:□---公称通径。

五、外形尺寸(PN10bar)

单位:mm

尺寸/通径	L	H	尺寸/通径	L	H	尺寸/通径	L	H
DN50	50	415	DN200	60	918	DN500	130	2153
DN65	50	453	DN250	70	1103	DN600	140	2720
DN80	50	493	DN300	80	1350	DN700	165	2955
DN100	50	573	DN350	90	1520	DN800	190	3310
DN125	50	653	DN400	100	1740	DN900	203	3660
DN150	60	770	DN450	120	1920	DN1000	216	4028

注:法兰默认按JB/T79-1994标准制造，也可按用户指定标准制造，如:GB/T9124、HG/T20592、ANSI、JIS、DIN等标准。

六、质量承诺

1、在说明书指定的参数下使用，保用一年(交货日起算)。
2、由于用户安装、使用等原因引起的故障，不在保修范围内，但我司可以协助指导解决。