2010 上海世博会 京沪宁高铁 合作伙伴

官网二维码

上海北四特自动化科技有限公司【简称:BEST自控阀业】

总部地址：上海市嘉定区金沙江路3131号
内销中心：上海市嘉定区定边路35号东方汽配城三期商务楼8楼

电话：021-57654321 52751111
网址：www.52751111.com
邮编：201824

外 贸 部：上海市嘉定区定边路35号东方汽配城三期商务楼8楼
外贸热线：0086-021-66123456 66554433
外 贸 QQ：3688575471 2184211527 1038330264 1825023587
英文网址：www.bestautovalve.com
www.66123456.com
外贸邮箱：sale01@bestautovalve.com
sale02@bestautovalve.com
sale03@bestautovalve.com
sale06@bestautovalve.com
sale07@bestautovalve.com

在线客服QQ：1987543253 3688575471 1624063661 1328352875
在线售后QQ：1048295796 1693346327 2129903548 1825023587
在线销售QQ：1695332978 1048295796 2184211527 1397252472

BEST 北四特®

SGM系列二位二通卫生级手动隔膜阀

使用说明书

Z20250904版

SGME-20LK-10-ws

上海北四特自动化科技有限公司

一、产品特点

01、通径范围:DN15～65，公称压力:PN10bar
02、适用介质:水、油、气等非腐蚀性介质
03、产品内外表面抛光处理，外观精美
04、无流向限制，可双向流通
05、阀体材料:SS304不锈钢(代号:B)，SS316不锈钢(代号:R)，SS316L不锈钢(代号:L)
06、可任意角度安装，为方便操作，建议水平安装

二、常用阀体材料、隔膜材料适用介质温度范围表

隔膜材料 / 阀体材料	三元乙丙橡胶 (代号:E)	硅橡胶 (代号:G)	合成氟塑料 (代号:P)	氟橡胶 (代号:V)
不锈钢	IIc:-39～120℃*	IIc:-39～120℃	IIIb:-40～150℃	IIIc:-9～150℃

注:*代表常规适用介质温度，由于氟橡胶有毒，不可用于食品级，需在用户指定的情况下使用。

三、结构图

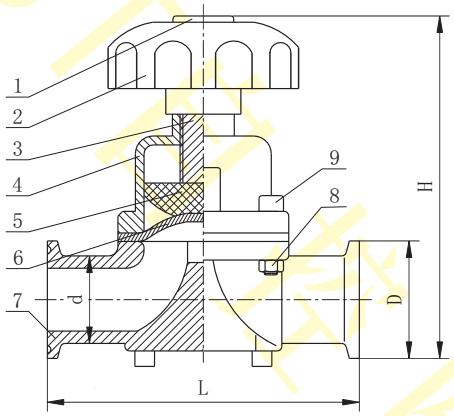

卡箍连接

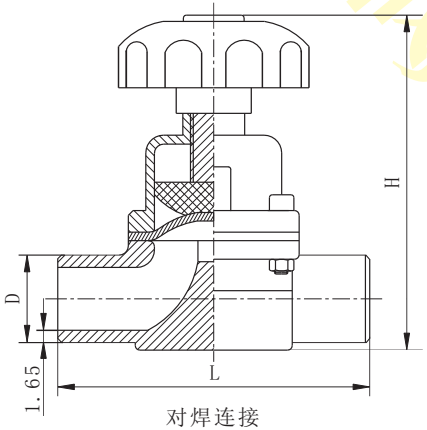

对焊连接

四、零部件材料表

类别		SGM◇-□B-ws	SGM◇-□R-ws	SGM◇-□L-ws
序号	零部件名称	材料		
1	盖帽	SS304	SS304	SS304
2	手轮	塑料	塑料	塑料
3	阀杆	SS304	SS316	SS316L
4	阀盖	CF8	CF8M	CF3M
5	阀芯	SS304	SS316	SS316L
6	隔膜	EPDM	EPDM	EPDM
7	阀体	CF8	CF8M	CF3M
8	螺母	SS304	SS304	SS304
9	螺栓	SS304	SS304	SS304

注:1、隔膜材料常规为三元乙丙橡胶，也可按用户要求定制硅橡胶、合成氟塑料、氟橡胶。
2、◇---隔膜材料，□---公称通径。

五、外形尺寸(PN10bar)

单位:mm

尺寸 / 通径	卡箍连接				对焊连接		
	D	d	L	H	D	L	H
DN15	50.5	12.7	108	129	12.7	108	123
DN20	50.5	19.1	118	129	19.1	118	128
DN25	50.5	25.4	127	148	25.4	127	140
DN32	50.5	31.8	146	186	31.8	146	180
DN40	50.5	38.1	159	186	38.1	159	180
DN50	64.0	50.8	191	222	50.8	191	216
DN65	77.5	63.5	216	267	63.5	216	260

注:连接方式常规为卡箍连接，也可按用户要求定制对焊、螺纹等连接方式。

六、质量承诺

1、在说明书指定的参数下使用，保用一年(交货日起算)。
2、由于用户安装、使用等原因引起的故障，不在保修范围内，但我司可以协助指导解决。