2010 上海世博会 京沪宁高铁 合作伙伴

官网二维码

上海北四特自动化科技有限公司【简称:BEST自控阀业】

总部地址：上海市嘉定区金沙江路3131号
内销中心：上海市嘉定区定边路35号东方汽配城三期商务楼8楼

电话：021-57654321 52751111
网址：www.52751111.com
邮箱：best@52751101.com
邮编：201824

外 贸 部：上海市嘉定区定边路35号东方汽配城三期商务楼8楼
外贸热线：0086-021-66123456 66554433
外 贸 QQ：3688575471 2184211527 1038330264 1825023587
英文网址：www.bestautovalve.com
www.66123456.com
外贸邮箱：sale01@bestautovalve.com
sale02@bestautovalve.com
sale03@bestautovalve.com
sale06@bestautovalve.com
sale07@bestautovalve.com

在线客服QQ：1987543253 3688575471 1624063661 1038330264
在线售后QQ：1048295796 1693346327 2129903548 1825023587
在线销售QQ：1695332978 1048295796 2184211527 1397252472

BEST 北四特®

DF810-F4/F46/PFA系列碳钢、不锈钢衬氟蝶阀

使用说明书

Z20250904版

DF810-100BdⅡc-F46W

DF810-125CFⅢa-F4W

上海北四特自动化科技有限公司

一、产品特点

01、通径范围:DN50～900，可任意角度安装，水平安装竖直向上便于操作，可双向流通
02、公称压力:常规PN10bar，特需PN6、16bar
03、适用介质温度:碳钢衬F_{46}---Ⅱb:-29～120℃，不锈钢衬F_{46}---Ⅱc:-39～120℃
碳钢衬F_4---Ⅲa:-29～150℃，不锈钢衬F_4---Ⅲb:-40～150℃
碳钢衬PFA---[Ⅲ]a:-29～180℃，不锈钢衬PFA---[Ⅲ]b:-40～180℃
04、适用介质:适用于强酸、强碱、强氧化剂等强腐蚀性介质
05、衬里材料:聚四氟乙烯(代号:F_4)，聚全氟乙丙烯(代号:F_{46})
可溶性聚四氟乙烯PFA(代号:PF)
06、阀体材料:球墨铸铁(代号:Q)，铸钢WCB(代号:C)，SS304不锈钢(代号:B)
SS316不锈钢(代号:R)，SS316L不锈钢(代号:L)

二、结构图(对夹式)

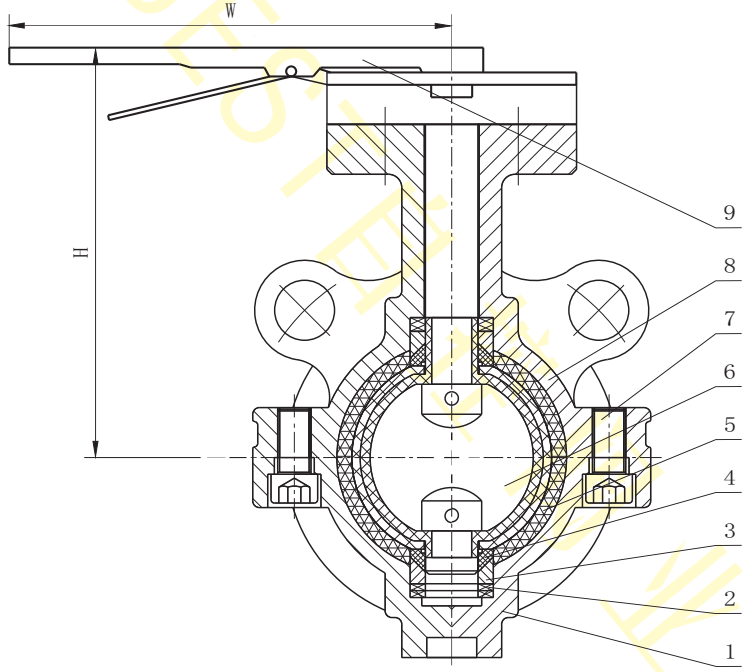

三、零部件材料表

类别		DF810-□ Q	DF810-□ C	DF810-□ B	DF810-□ R	DF810-□ L
序号	零部件名称	材料				
1	下阀体	QT400衬F_{46}/F_4/PFA	WCB衬F_{46}/F_4/PFA	CF8衬F_{46}/F_4/PFA	CF8M衬F_{46}/F_4/PFA	CF3M衬F_{46}/F_4/PFA
2	蝶形弹性垫圈	65Mn	65Mn	65Mn	65Mn	65Mn
3	填料套管	45#	45#	SS304	SS316	SS316L
4	密封圈	PTFE	PTFE	PTFE	PTFE	PTFE
5	阀座	常规F_{46}，特需F_4、PFA				
6	蝶板	QT400衬F_{46}/F_4/PFA	WCB衬F_{46}/F_4/PFA	CF8衬F_{46}/F_4/PFA	CF8M衬F_{46}/F_4/PFA	CF3M衬F_{46}/F_4/PFA
7	螺栓	35#	35#	SS304	SS304	SS304
8	上阀体	QT400衬F_{46}/F_4/PFA	WCB衬F_{46}/F_4/PFA	CF8衬F_{46}/F_4/PFA	CF8M衬F_{46}/F_4/PFA	CF3M衬F_{46}/F_4/PFA
9	手柄	组件	组件	组件	组件	组件

注:□ ---公称通径。

四、外形尺寸(PN10bar)

单位:mm

尺寸 / 通径	L	L_1	H	W
DN50	43	108	140	150
DN65	46	112	150	150
DN80	46	114	165	150
DN100	52	127	180	200
DN125	56	140	200	200
DN150	56	140	220	280
DN200	60	152	270	280
DN250	68	165	320	200
DN300	78	178	330	240
DN350	78	190	385	240
DN400	102	216	430	280
DN450	114	222	480	280
DN500	127	229	540	320
DN600	154	267	610	320
DN700	165	292	650	360
DN800	190	318	710	360
DN900	203	330	780	380

注:1、上表L为对夹式蝶阀阀体长度，L_1为法兰式蝶阀阀体长度，公称通径≤DN200尺寸W为手柄长度，公称通径＞DN200尺寸W为蜗轮箱手轮尺寸。
2、配反法兰默认按GB/T9124标准，也可按用户指定标准制造，如JB/T79-1994、HG/T20592、ANSI、JIS、DIN等标准。

五、质量承诺

1、在说明书指定的参数下使用，保用一年(交货日起算)。
2、由于用户安装、使用等原因引起的故障，不在保修范围内，但我司可以协助指导解决。