Q10-U UPVC、Q10-Ū CPVC、Q10-[P̄] FRPP、Q10-U PVDF系列耐腐蚀塑料球阀

产品特点

01、通径范围:DN15～100，公称压力:PN10bar
02、阀体材料:UPVC(代号:U)，CPVC(代号:Ū)
PPH(代号:[P])，PVDF(代号:U)
FRPP(代号:[P̄])
03、适用介质温度:UPVC---Ia:-9～60℃
CPVC/FRPP/PPH---Ⅱa:-9～95℃
PVDF---Ⅲb:-40～150℃
04、内壁光洁，流体不易附着
05、重量轻，仅相当于同规格钢制阀门的1/5
06、适用介质:无冻结液体、气体、强酸、强碱及超净介质
07、可任意角度安装
08、介质无流向限制

Q10P-40[P̄](FRPP)

Q10P-40UZ(UPVC)

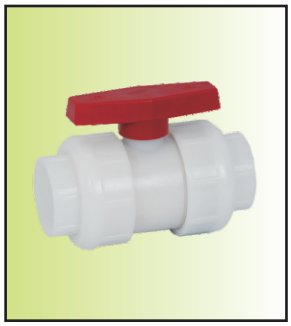
Q10P-40UZ(PVDF)

零部件材料表

类别		Q10P-□U	Q10P-□Ū	Q10P-□[P̄]	Q10P-□U	Q10P-□[P]
序号	零部件名称	材料				
01	阀体	UPVC	CPVC	FRPP	PVDF	PPH
02	球体	UPVC	CPVC	FRPP	PVDF	PPH
03	阀座	PTFE	PTFE	PTFE	PTFE	PTFE
04	压紧端盖	UPVC	CPVC	FRPP	PVDF	PPH
05	由令	UPVC	CPVC	FRPP	PVDF	PPH
06	管接头	UPVC	CPVC	FRPP	PVDF	PPH
07	O型圈	常规EPDM，特需VITON				
08	O型圈	常规EPDM，特需VITON				
09	O型圈	常规EPDM，特需VITON				
10	O型圈	常规EPDM，特需VITON				
11	阀杆	UPVC	CPVC	FRPP	PVDF	PPH
12	手柄	ABS	ABS	ABS	ABS	ABS

注:□---公称通径。

结构图

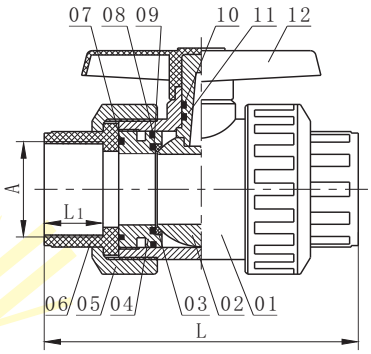

螺纹连接

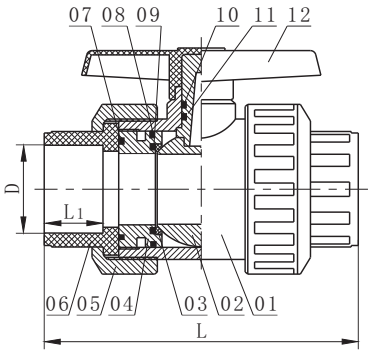

粘插连接

外形尺寸、适用压力及重量

尺寸 / 通径	螺纹连接(A)	粘插/热熔连接(注2)(D)	适用压力(bar)	L	L1	重量(kg)			
						UPVC	CPVC	PPH/FRPP	PVDF
DN15	G1/2″	20	6	96	15	0.26	0.29	0.19	0.31
DN20	G3/4″	25	6	118	17	0.27	0.31	0.21	0.32
DN25	G1″	32	6	126	20	0.38	0.41	0.28	0.47
DN32	G1 1/4″	40	6	160	23	0.59	0.66	0.43	0.71
DN40	G1 1/2″	50	6	165	25	0.95	1.02	0.68	1.16
DN50	G2″	63	6	200	28	1.48	1.65	1.09	1.84
DN65	G2 1/2″	75	6	249	32	2.03	2.23	1.46	2.49
DN80	G3″	90	4	286	35	3.29	3.71	2.43	4.18
DN100	G4″	110	4	338	45	5.53	6.12	4.07	6.77

注:1、螺纹常规为G螺纹，也可按用户要求定制M、ZG(PT)、NPT等螺纹。 2、UPVC和CPVC为粘插连接，FRPP、PVDF和PPH为热熔连接。