SGM系列二位二通卫生级手动隔膜阀

产品特点

01、通径范围:DN15～65，公称压力:PN10bar
02、适用介质:水、油、气等非腐蚀性介质
03、产品内外表面抛光处理，外观精美
04、无流向限制，可双向流通
05、阀体材料:SS304不锈钢(代号:B)，SS316不锈钢(代号:R)
SS316L不锈钢(代号:L)
06、可任意角度安装，为方便操作，建议水平安装

SGME-20LK-10-ws

常用阀体材料、隔膜材料适用介质温度范围表

隔膜材料 / 阀体材料	三元乙丙橡胶 (代号:E)	硅橡胶 (代号:G)	合成氟塑料 (代号:P)	氟橡胶 (代号:V)
不锈钢	IIc:-39～120℃*	IIc:-39～120℃	IIIb:-40～150℃	IIIc:-9～150℃

注:*代表常规适用介质温度，由于氟橡胶有毒，不可用于食品级，需在用户指定的情况下使用。

零部件材料表

类别		SGM◇-□B-ws	SGM◇-□R-ws	SGM◇-□L-ws
序号	零部件名称	材料		
1	盖帽	SS304	SS304	SS304
2	手轮	塑料	塑料	塑料
3	阀杆	SS304	SS316	SS316L
4	阀盖	CF8	CF8M	CF3M
5	阀芯	SS304	SS316	SS316L
6	隔膜	EPDM	EPDM	EPDM
7	阀体	CF8	CF8M	CF3M
8	螺母	SS304	SS304	SS304
9	螺栓	SS304	SS304	SS304

注:1、隔膜材料常规为三元乙丙橡胶，也可按用户要求定制硅橡胶、合成氟塑料、氟橡胶。
2、◇---隔膜材料，□---公称通径。

结构图

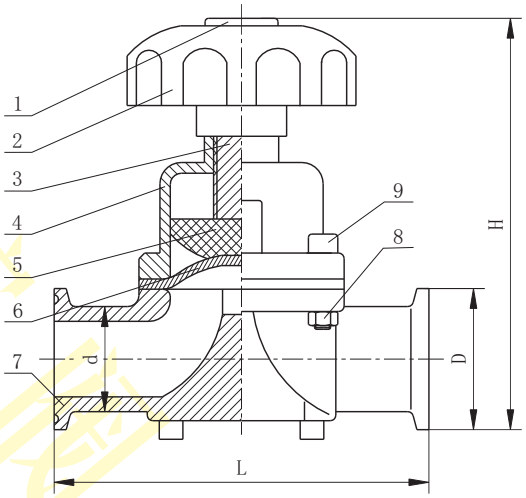

卡箍连接

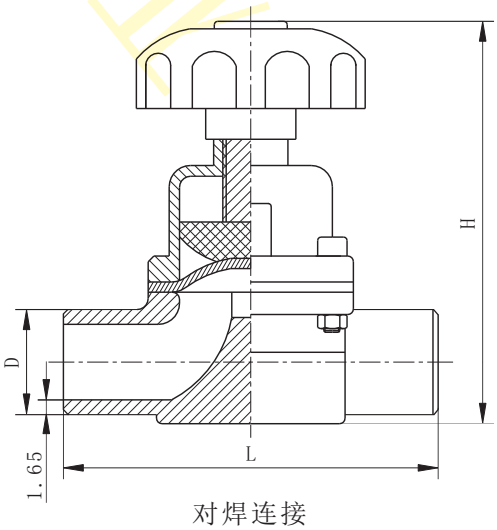

对焊连接

外形尺寸(PN10bar)

单位:mm

尺寸 / 通径	卡箍连接				对焊连接		
	D	d	L	H	D	L	H
DN15	50.5	12.7	108	129	12.7	108	123
DN20	50.5	19.1	118	129	19.1	118	128
DN25	50.5	25.4	127	148	25.4	127	140
DN32	50.5	31.8	146	186	31.8	146	180
DN40	50.5	38.1	159	186	38.1	159	180
DN50	64.0	50.8	191	222	50.8	191	216
DN65	77.5	63.5	216	267	63.5	216	260

注:连接方式常规为卡箍连接，也可按用户要求定制对焊、螺纹等连接方式。

Z20250904版