TLG、TGG碳钢、不锈钢系列提篮式过滤器〈过滤阀〉

产品特点

TLG-80CF-[80]-16

TLG-50B[S]-[20]-16

01、通径范围:DN15～300
02、公称压力:常规PN10bar，特需PN16、25、40、63bar
03、适用介质:水、油、气等
04、过滤面积大，流通快速，抗污性强
05、滤网目数:常规60目，特需8～2500目
06、阀体材料:铸钢WCB(代号:C)，SS304不锈钢(代号:B)
SS316不锈钢(代号:R)，SS316L不锈钢(代号:L)
07、密封材料:常规Ib型NBR，特需IIIa、IIIb型PTFE，
Va、Vc型金属缠绕垫
08、适用介质温度:碳钢---常规Ib:-9～80℃(NBR密封)，特需IIIa:-29～150℃(PTFE密封)、Va:-29～350℃(金属垫密封)
不锈钢---常规Ib:-9～80℃(NBR密封)，特需IIIb:-40～150℃(PTFE密封)、Vc:-40～450℃(金属垫密封)
阀体等衬胶、衬F_{46}、衬F_4后，适用温度受制于衬里材料
09、**介质的流向必须与阀体上的箭头方向一致**
10、必须竖直向上安装，否则无法排污或可能发生滤篮(滤网+滤网框架)脱落

型号编制说明

TLG-80CFIIIa-[80]-16J

- 特殊要求　J:衬胶、F_{46}:阀体衬F_{46}、F_4:阀体衬PTFE［省略代表无要求］
- 公称压力　16:PN16bar［省略代表10bar］
- 滤网目数　[80]:80目［省略代表60目］
- 适用温度　IIIa:-29～150℃［省略代表常规温度］
- 连接方式　F:法兰连接、H:对焊连接、S/[S]:内/外螺纹连接［省略代表内螺纹连接］
- 阀体材料　C:铸钢WCB、B:SS304不锈钢、R:SS316不锈钢、L:SS316L不锈钢［不可省略］
- 公称通径　80:DN80［不可省略］
- 产品类别　TLG:直通提篮式过滤器、TGG:高低接管提篮式过滤器［不可省略］

结构图

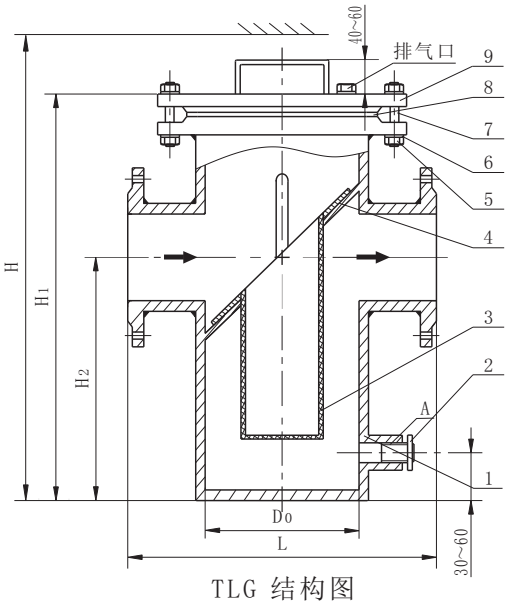

TLG 结构图

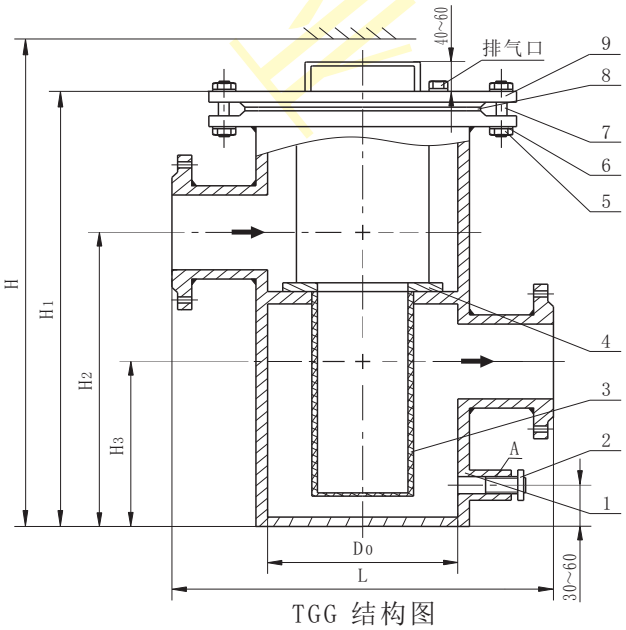

TGG 结构图

TLG、TGG碳钢、不锈钢系列提篮式过滤器〈过滤阀〉

零部件材料表

类别		TLG-□C	TLG-□B	TLG-□R	TLG-□L	TGG-□C	TGG-□B	TGG-□R	TGG-□L
序号	零部件名称	材料							
1	阀体	WCB	CF8	CF8M	CF3M	WCB	CF8	CF8M	CF3M
2	排污塞	35#	SS304	SS316	SS316L	35#	SS304	SS316	SS316L
3	滤网	SS304	SS304	SS316	SS316L	SS304	SS304	SS316	SS316L
4	滤网框架	SS304	SS304	SS316	SS316L	SS304	SS304	SS316	SS316L
5	螺母	45#	SS304	Ss304	SS304	45#	SS304	SS304	SS304
6	垫片	Q235	SS304	Ss304	SS304	Q235	SS304	SS304	SS304
7	螺栓	45#	SS304	SS304	SS304	45#	SS304	SS304	SS304
8	密封垫片	常规NBR，特需PTFE、金属缠绕垫							
9	顶盖	WCB	CF8	CF8M	CF3M	WCB	CF8	CF8M	CF3M

注:1、□---公称通径。
2、过滤网目数≤80目时，可订做PTFE材质。
3、可配压力表，常规都是装在排气孔上；如果介质中气体含量较多，需要经常用排气孔排气，就需要在顶盖上另外开孔安装压力表。

外形尺寸(PN10、16bar)

单位：mm

尺寸 / 型号	TLG系列					尺寸 / 型号	TGG系列						排污口 A	有效过滤面积(m²)
	L	D0	H	H1	H2		L	D0	H	H1	H2	H3		
TLG-15	180	76	410	260	160	TGG-15	180	76	430	280	180	110	G3/8″	0.016
TLG-20	180	76	410	260	160	TGG-20	180	76	430	280	180	110	G3/8″	0.016
TLG-25	180	76	410	260	160	TGG-25	180	76	430	280	180	110	G3/8″	0.016
TLG-32	200	76	420	270	160	TGG-32	200	76	560	285	180	110	G3/8″	0.024
TLG-40	260	108	560	300	170	TGG-40	260	108	620	340	220	120	G1/2″	0.032
TLG-50	260	108	560	300	170	TGG-50	260	108	620	340	220	120	G1/2″	0.032
TLG-65	330	140	637	360	240	TGG-65	330	140	719	400	280	180	G1/2″	0.046
TLG-80	340	159	719	400	250	TGG-80	340	159	870	460	320	180	G1/2″	0.059
TLG-100	400	219	881	470	300	TGG-100	400	219	1097	550	390	220	G1/2″	0.108
TLG-125	480	273	1097	550	360	TGG-125	480	273	1276	630	450	260	G3/4″	0.176
TLG-150	500	273	1276	630	420	TGG-150	500	273	1340	720	530	310	G3/4″	0.291
TLG-200	560	325	1397	780	530	TGG-200	560	325	1520	900	670	390	G3/4″	0.408
TLG-250	660	420	1544	930	640	TGG-250	660	420	1620	1070	800	480	G1″	0.502
TLG-300	750	450	1739	1200	840	TGG-300	750	450	2100	1360	1040	640	G1″	0.681

注:1、法兰默认按JB/T79-1994标准制造，也可按用户指定标准制造，如GB/T9124、HG/T20592、ANSI、JIS、DIN等标准。
2、排污口常规为G内螺纹连接，也可按用户要求定制ZG螺纹连接、法兰连接。
3、安装时阀门顶部应预留足够的空间，空间高度应大于等于H值，以便于滤网的拆卸和清洗。
4、卸下顶盖上预留的排气口螺塞，可临时排出管路中多余的气体，排气口螺纹同排污口螺纹。

Z202500904版